RR	VERSION **N**	1450rpm	ø 24 mm
RRA	VERSION **N**	1750rpm	ø 24 mm

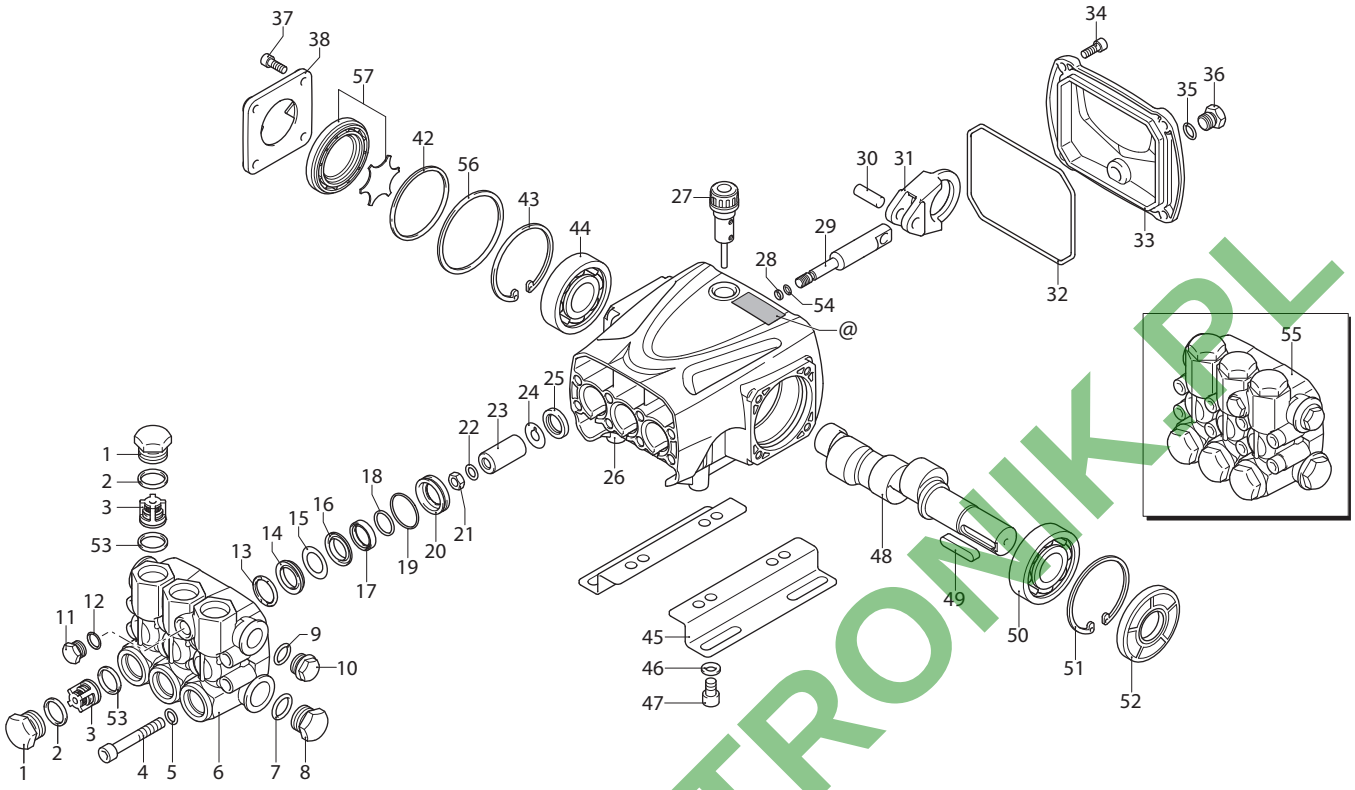

UN003416-GP

KIT RICAMBI / *PART KITS*

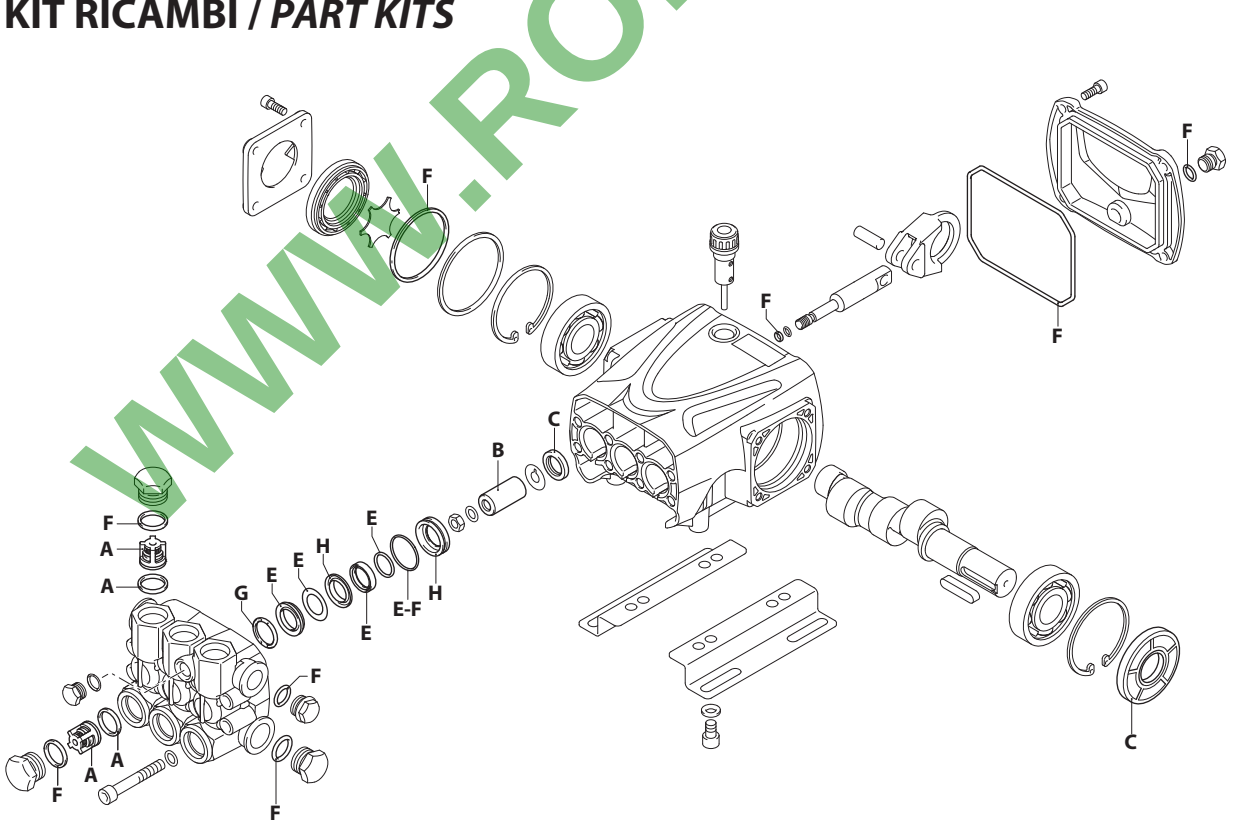

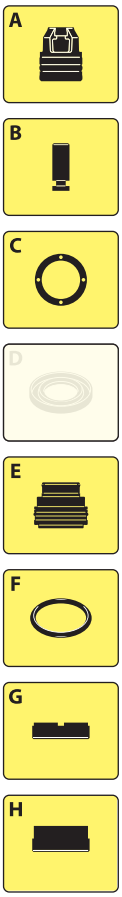

UN003417-FS

WWW.ROLTRONIK.PL

322 Series

RR 1450 rpm N version ø 24 mm		RRA 1750 rpm N version ø 24 mm	
13.20 (23771)	**15.25 H** (24934)	**3.5 G25** (23779)	**5.5 G30** (23781)
15.15 (23772)	**18.12** (23773)	**4 G30** (23780)	
15.20 (23507)	**18.16** (23774)	**4 G36 H** (24937)	

Pos.	Cod.	Denominazione		Description	Qt	Note
1	960090	Tappo		Plug	6	❍❒●✪◔ C=54Nm
	960850	Tappo		Plug	6	▲▼ ◔ C=54Nm
2	960160	Guarnizione OR	Ø 17,86x2,62	O-ring	6	⧓
3	1389051	Valvola completa		Complete valve	6	
4	800860	Vite	TCEI M8x55	Screw	8	C=25,4Nm
5	1381850	Rondella		Washer	8	
6	3220020	Testa		Head	1	❍ ❒ ● ✪
	3220750	Testa	nickelata	Head	1	▲ ▼
7	180101	Guarnizione OR	Ø 17,5x2	O-ring	1	⧓
8	820361	Tappo	1/2" G ottone	Plug	1	C=40Nm
9	740290	Guarnizione OR	Ø 14x1,78	O-ring	1	⧓
10	1980740	Tappo	3/8" G ottone	Plug	1	C=25Nm
11	880581	Tappo	1/4" G	Plug	1	◔ C=15Nm
12	820510	Guarnizione OR	Ø 10,82x1,78	O-ring	1	
13	1780140	Anello	appoggio Ø 18	Ring	3	
14	1780720	Tenuta acqua	Ø 18	Water seal	3	⧓
15	3200250	Anello	antiestrusione	Ring	3	
16	3220130	Guida pistone	anteriore Ø 18	Piston guide	3	
17	3200142	Guarnizione	Ø 18	Gasket	3	⧓
18	3200260	Anello	antiestrusione	Ring	3	
19	770260	Guarnizione OR	Ø 23,52x1,78	O-ring	3	⧓
20	3220120	Guida pistone	posteriore Ø 18	Piston guide	3	
21	1260110	Dado	M8	Nut	3	◔ C=12Nm
22	1260100	Rondella		Washer	3	
23	1780080	Pistone	Ø 18	Piston	3	
24	1260091	Disco		Plate	3	
25	1260460	Tenuta olio		Oil seal	3	
26	3220010	Corpo pompa		Pump body	1	
27	880130	Tappo		Plug	1	C=5Nm
28	480480	Guarnizione OR	Ø 4,48x1,78	O-ring	3	⧓
29	3220060	Pistone	di guida	Piston	3	
30	3220070	Spina		Pin	3	
31	3220040	Biella	alluminio	Connecting-rod	3	❍❍ ❒ ● ✪
	3220560	Biella	bronzo	Connecting-rod	3	❍▲ ▼
32	651540	Guarnizione OR	Ø 107,62x2,62	O-ring	1	
33	3220030	Coperchio		Cover	1	
34	3200220	Vite	TCEI 6x16	Screw	4	C=8Nm
35	820510	Guarnizione OR	Ø 10,82x1,78	O-ring	1	
36	880581	Tappo	1/4" G	Plug	1	C=15Nm
37	1200430	Vite	TCEI M6x16	Screw	4	C=10,4Nm
38	3200070	Supporto		Support	1	
42	650560	Guarnizione OR	Ø 56,82x2,62	O-ring	1	⧓
43	200390	Anello	seeger Øi 62	Ring	1	
44	1981210	Cuscinetto		Bearing	1	
45	3200210	Piede		Foot	2	Optional
46	1322640	Rondella		Washer	4	Optional
47	850250	Vite	TCEI M8x12	Screw	4	Optional C=24,5 Nm
48	3220320	Albero	marcato 3	Shaft	1	❍ ▼
	3220310	Albero	marcato 2	Shaft	1	❒ ▲
	3220050	Albero	marcato 1	Shaft	1	●
	3220330	Albero	marcato 4	Shaft	1	✪
49	3200230	Linguetta		Key	1	
50	1981210	Cuscinetto		Bearing	1	
51	200390	Anello	seeger Øi 62	Ring	1	
52	3220280	Anello	tenuta	Ring	1	
53	880830	Guarnizione OR	Ø 15,54x2,62	O-ring	6	
54	1080550	Anello	antiestrusione	Ring	3	
55	3229200	Premontaggio testa		Head assembly	1	❍ ❒ ● ✪
	3229202	Premontaggio testa		Head assembly	1	▲ ▼
56	3220780	Anello	Ø 61,8x57,8x0,5	Ring	1	
57	3229603	Premontaggio livello olio		Oil level assembly	1	

KIT RICAMBI - *PART KITS*

A=KIT 2864 valvole *valves*		B=KIT 2746 ø 18 pistoni *pistons*		C=KIT 42547 tenute olio *oil seals*		E=KIT 42549 ø 18 tenute acqua *water seals*	
Pos.	Q.ty	Pos.	Q.ty	Pos.	Q.ty	Pos.	Q.ty
3	6	23	3	25	3	14	3
53	6			52	1	15	3
						17	3
						18	3
						19	3

F=KIT 42550 OR *O-Rings*				G=KIT 2745 ø 18 anelli appoggio *support tings*		H=KIT 42548 guida pistoni *pistons guide*	
Pos.	Q.ty	Pos.	Q.ty	Pos.	Q.ty	Pos.	Q.ty
2	6	42	1	13	3	16	3
7	1					20	3
9	1						
19	3						
28	3						
32	1						
35	1						

SIMBOLOGIA - *SYMBOLS*

❍ Per / *For* **RR 13.20 N** cod. 23771 **RRA 4 G30 N** cod. 23780

❒ Per / *For* **RR 15.15 N** cod. 23772 **RR 15.20 N** cod. 23507

● Per / *For* **RR 18.12 N** cod. 23773 **RR 18.16 N** cod. 23774 **RRA 5.5 G30 N** cod. 23781

✪ Per / *For* **RRA 3.5 G25 N** cod. 23779

▲ Per / *For* **RRA 4 G36 H N** cod. 24937

▼ Per / *For* **RR 15.25 H N** cod. 24934

C Tolleranza coppia di serraggio +0÷-10% / *Tightening torque tolerance +0÷-10%*

◔ Avvitare con Loxeal 55-14 / *Screw with Loxeal 55-14*

⧓ Lubrificare con grasso Molykote PG54 / *Lubricate with grease Molykote PG54*

❍ Lubrificare con grasso Molykote G807 / *Lubricate with grease Molykote G807*

@ Posizionamento targa di identificazione / *Identification plate positioning*

Olio - *Oil*			
Tipo / *Type*	Quantità / *Quantity*		
SAE 15W40	0,35 Kg		

WWW.ROLTRONIK.PL