HPJ$_{REG}$ 2800rpm

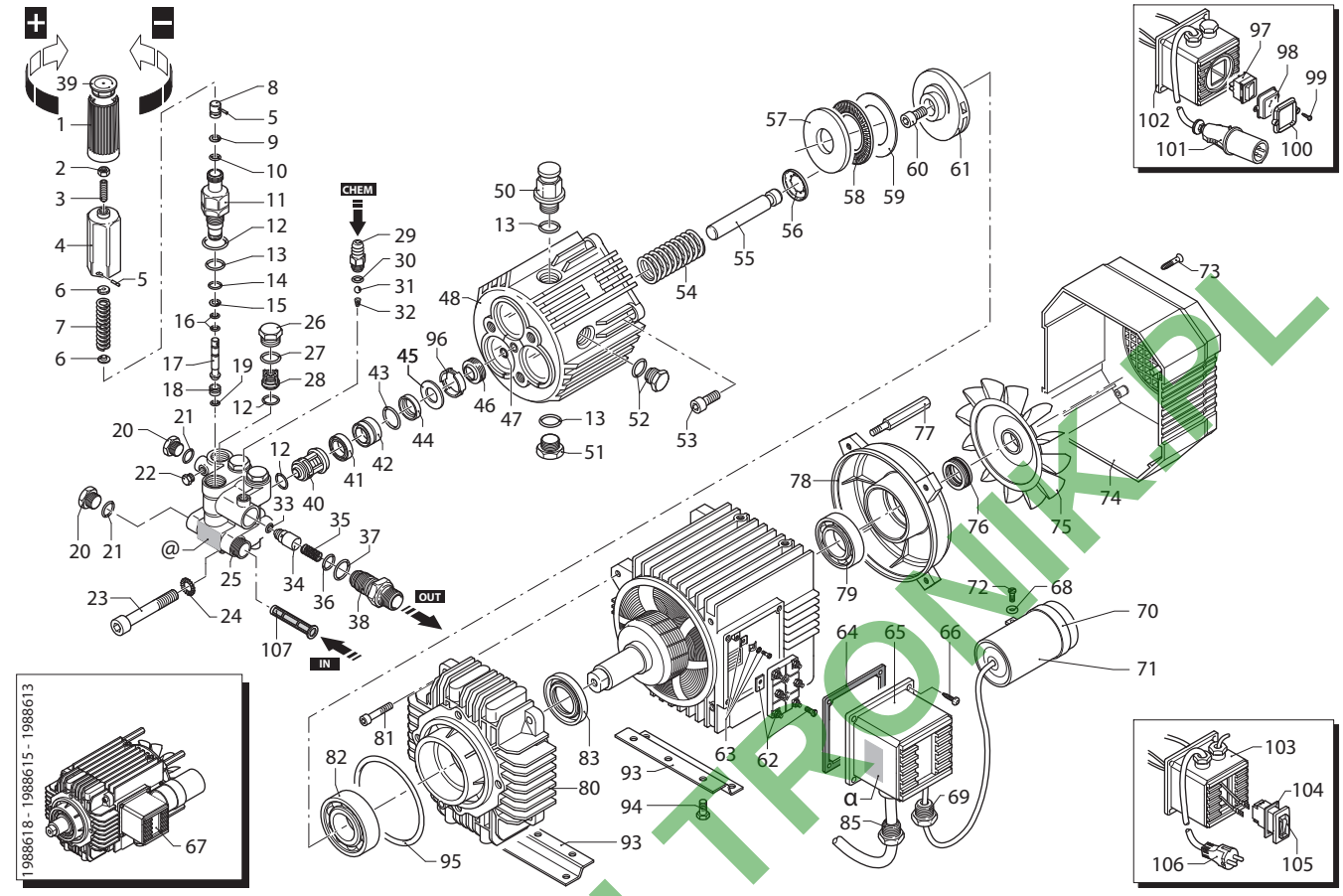

UN002062-LN

KIT RICAMBI / *PART KITS*

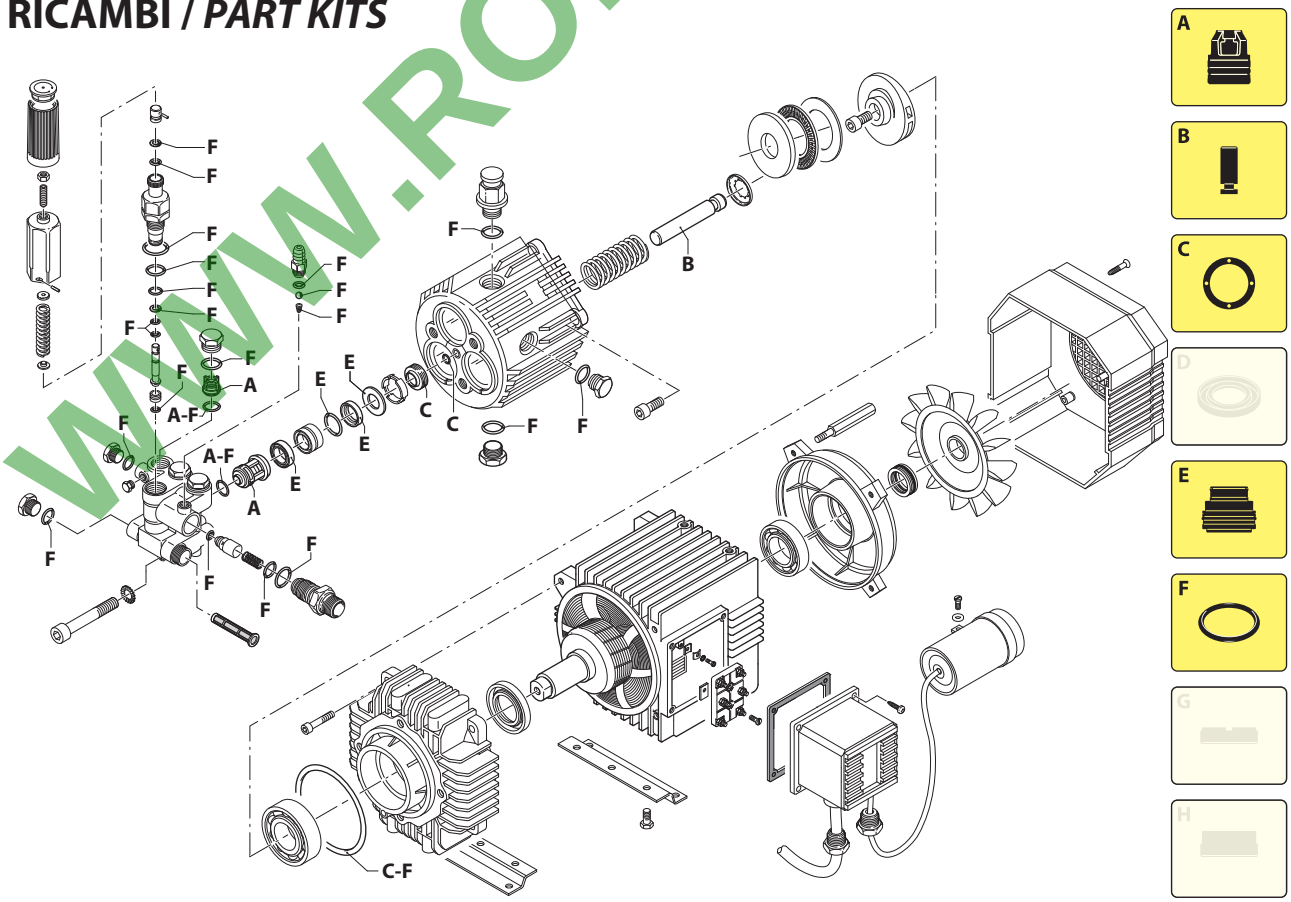

UN002063-LN

WWW.ROLTRONIK.PL

198 Series

HPJ 2800 rpm

8.12 REG EM (20415) **10.12 REG EM** (20417) **10.15 REG ET** (20418)
8.15 REG EM (20416) **11.11 REG EM** (20419) **11.14 REG ET** (20420)

Pos.	Cod.	Denominazione		Description	Qt	Note
1	1981780	Manopola		Knob	1	
2	1980300	Dado	M6	Nut	1	
3	1980470	Vite	M6x20	Screw	1	
4	1980390	Inserto		Insert	1	
5	1080070	Spina		Pin	2	
6	1980220	Piattello		Wobble plate	2	
7	1271070	Molla		Spring	1	
8	1080041	Pistone	superiore	Piston	1	
9	1080401	Anello	antiestrusione	Ring	1	
10	1080250	Guarnizione OR	Ø 7,66x1,78	O-ring	1	
11	1980210	Guida pistone		Piston guide	1	◔ C=15Nm
12	880830	Guarnizione OR	Ø 15,54x2,62	O-ring	7	
13	740290	Guarnizione OR	Ø 14x1,78	O-ring	4	
14	800560	Guarnizione OR	Ø 8,73x1,78	O-ring	1	
15	1271170	Anello	antiestrusione	Ring	1	
16	1080190	Guarnizione OR	Ø 2,90x1,78	O-ring	2	
17	1271160	Pistone	inferiore	Piston	1	
18	1980200	Sede		Seat	1	
19	1470210	Guarnizione OR	Ø 9x1	O-ring	1	
20	880581	Tappo	1/4" G	Plug	2	C=15Nm
21	820510	Guarnizione OR	Ø 10,82x1,78	O-ring	2	
22	620301	Tappo	1/8" G	Plug	1	◔
23	1980310	Vite	TCEI M10x65	Screw	3	C=50Nm
24	650530	Rondella		Washer	3	
25	1980020	Testa		Head	1	
26	1260162	Tappo		Plug	3	◔ C=50Nm
27	960160	Guarnizione OR	Ø 17,86x2,62	O-ring	3	
28	1269050	Valvola completa		Complete valve	3	
29	1982520	Portagomma	Ø 8	Hose tail	1	◔ C=4Nm
30	480480	Guarnizione OR	Ø 4,48x1,78	O-ring	1	
31	1250280	Sfera		Ball	1	
32	1560520	Molla		Spring	1	
33	1460430	Guarnizione OR	Ø 4x2,5	O-ring	1	
34	1540170	Otturatore	nickelato	Shutter	1	
35	1080091	Molla		Spring	1	
36	394280	Guarnizione OR	Ø 12,42x1,78	O-ring	1	
37	1200690	Guarnizione OR	Ø 15,6x1,78	O-ring	1	
38	1270141	Iniettore		Injector	1	C=32Nm
39	1981770	Tappo		Plug	1	
40	1989050	Valvola completa		Complete valve	3	
41	1342761	Tenuta acqua	Ø 15	Water seal	3	⋈
42	1980180	Guida pistone	Ø 15	Piston guide	3	
43	770130	Guarnizione OR	Ø 20,35x1,78	O-ring	3	
44	1260440	Tenuta acqua	Ø 15	Water seal	3	⋈
45	1980170	Anello		Ring	3	
46	1260460	Tenuta olio		Oil seal	3	
47	770090	Guarnizione OR	Ø 5,28x1,78	O-ring	1	
48	1980010	Corpo pompa		Pump body	1	
50	1980380	Tappo		Plug	1	C=9Nm
51	1980740	Tappo	3/8" G ottone	Plug	1	C=20Nm

Pos.	Cod.	Denominazione		Description	Qt	Note
52	1980290	Indicatore livello	3/8" G	Level gauge	1	C=8Nm
53	180030	Vite	TCEI M8x20	Screw	4	C=24,5Nm
54	1981140	Molla		Spring	3	
55	1980140	Pistone	Ø 15	Piston	3	
56	1980150	Anello		Ring	3	
57	1980130	Ralla		Fifth wheel	1	
58	1980250	Ralla		Fifth wheel	1	
59	1980240	Ralla		Fifth wheel	1	
60	850370	Vite	TCEI M8x16	Screw	1	◔ C=24,5Nm
61	1980070	Piattello	8,5° (2 tacche)	Wobble plate	1	✦ ★
	1980060	Piattello	10° (1 tacca)	Wobble plate	1	✙ ✔
	1980050	Piattello	12°	Wobble plate	1	♥ ✘
62	1261720	Morsetto		Clamp	1	
63	1269100	Morsetto		Clamp	1	
64	1262200	Guarnizione		Gasket	1	
65	1261710	Scatola		Box	1	
66	1261560	Vite	TC 3,9x16	Screw	4	
67	4188	Motore	Gr.90	Motor	1	✦
	4185	Motore	Gr.90	Motor	1	★ ✙ ♥
	4182	Motore	Gr.90	Motor	1	✔ ✘
68	1262400	Rondella		Washer	1	
69	1269090	Ghiera	cieca	Ring nut	1	
70	1340280	Fascetta		Clamp	1	
71	1263530	Condensatore	45 µF	Capacitor	1	✦
	1266810	Condensatore	50 µF	Capacitor	1	★ ✙ ♥
72	1271880	Vite	TC 4x10	Screw	1	
73	1261551	Vite	TC 3,9x13	Screw	4	
74	1261760	Copriventola		Fan cowling	1	
75	1260300	Ventola		Fan	1	
76	1260970	Tenuta		Seal	1	
77	1260360	Colonnetta		Stud bolt	4	C=3Nm
78	1260960	Scudo		Shield	1	
79	1260950	Cuscinetto		Bearing	1	
80	1981201	Flangia		Flange	1	
81	1980680	Vite	TCEI M5x30	Screw	4	
82	1981210	Cuscinetto		Bearing	1	
83	1260750	Anello	tenuta	Ring	1	
85	1271950	Fermacavo		Cable retainer	1	✦ ★ ✙ ♥
	1271940	Pressacavo		Cable gland	1	✔ ✘
93	1260830	Piede		Foot	2	Optional
94	1260470	Vite	TE M8x10	Screw	4	Optional
95	1980340	Guarnizione OR	Ø 83,8x2,62	O-ring	1	
96	1980430	Distanziale		Spacer	1	
97	1271780	Interruttore		Switch	1	✔ ✘ Optional
98	1271760	Cuffia		Guard	1	✔ ✘ Optional
99	1261560	Vite	TC 3,9x16	Screw	2	✔ ✘ Optional
100	1271770	Cornice		Frame	1	✔ ✘ Optional
101	1270980	Cavo		Cable	1	✔ ✘ Optional
102	1271750	Scatola		Box	1	✔ ✘ Optional
103	1260340	Scatola		Box	1	✦★✙♥ Opt.
104	1265080	Guarnizione		Gasket	1	✦★✙♥ Opt.
105	1263790	Interruttore		Switch	1	✦ Optional
	1263110	Interruttore		Switch	1	★✙♥ Opt.
106	1270950	Cavo		Cable	1	✦★✙♥ Opt.
107	1260660	Filtro		Filter	1	

KIT RICAMBI - *PART KITS*

A=KIT 2869 valvole *valves*		B=KIT 2796 ø 15 pistoni *pistons*		C=KIT 2511 tenute olio *oil seals*		E=KIT 2798 ø 15 tenute acqua *water seals*	
Pos.	Q.ty	Pos.	Q.ty	Pos.	Q.ty	Pos.	Q.ty
12	6	55	3	46	3	41	3
28	3			47	1	43	3
40	3			95	1	44	3
						45	3

F=KIT 2799 OR *O-rings*							
Pos.	Q.ty	Pos.	Q.ty	Pos.	Q.ty	Pos.	Q.ty
9	1	19	1	36	1		
10	1	21	2	37	1		
12	7	27	3	95	1		
13	4	30	1				
14	1	31	1				
15	1	32	1				
16	2	33	1				

SIMBOLOGIA - *SYMBOLS*

✦ Per / *For* **HPJ 8.12 EM cod. 20415**	✙ Per / *For* **HPJ 10.12 EM cod. 20417**	♥ Per / *For* **HPJ 11.11 EM cod. 20419**
★ Per / *For* **HPJ 8.15 EM cod. 20416**	✔ Per / *For* **HPJ 10.15 ET cod. 20418**	✘ Per / *For* **HPJ 11.14 ET cod. 20420**

C Tolleranza coppia di serraggio +0÷-10% / *Tightening torque tolerance +0÷-10%*
◔ Avvitare con Loxeal 55-14 / *Screw with Loxeal 55-14*
⋈ Lubrificare con grasso Molykote PG54 / *Lubricate with grease Molykote PG54*
α Targa caratteristiche motore elettrico

Olio - *Oil*			
Tipo / *Type*	Quantità / *Quantity*		
SAE 75W90	0,135 Kg		

WWW.ROLTRONIK.PL

SE 1988618 (4188) SE 1988615 (4185) SE 1988613 (4182)