ANNOVIREVERBERI

BHA 170 - BHA 200

2388601

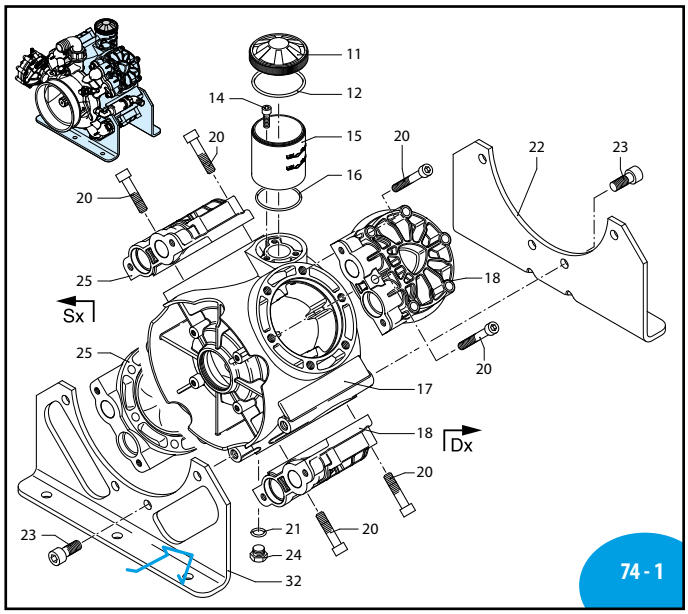

UN000688-DD

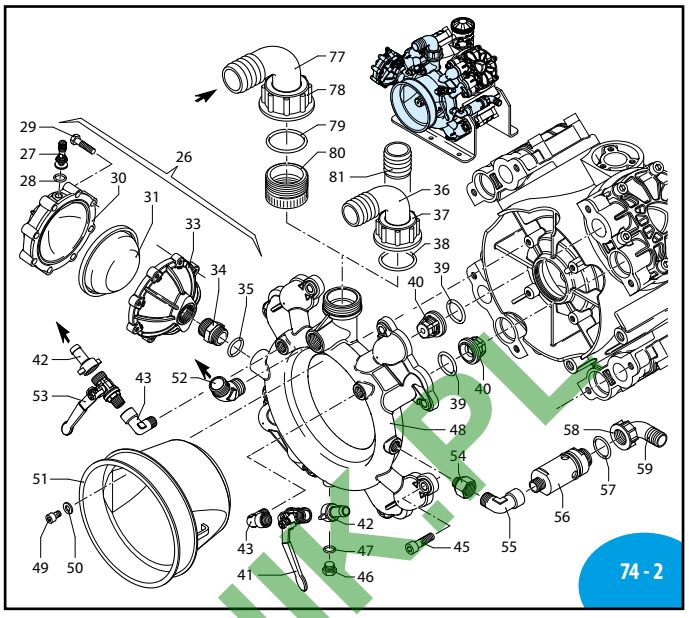

UN000689-LC

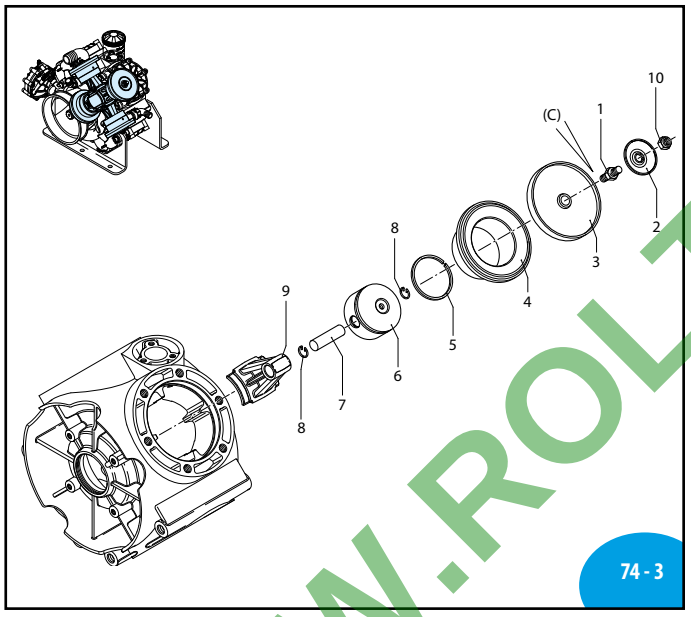

UN000690-DD

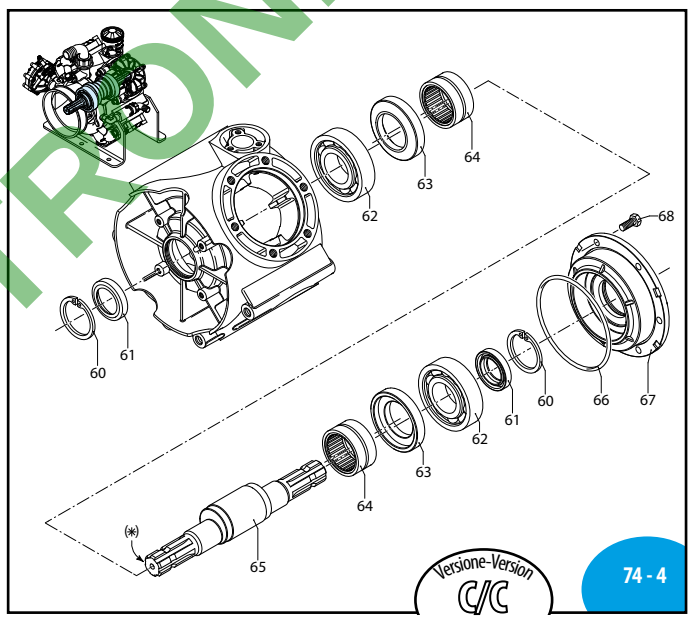

UN000691-DD

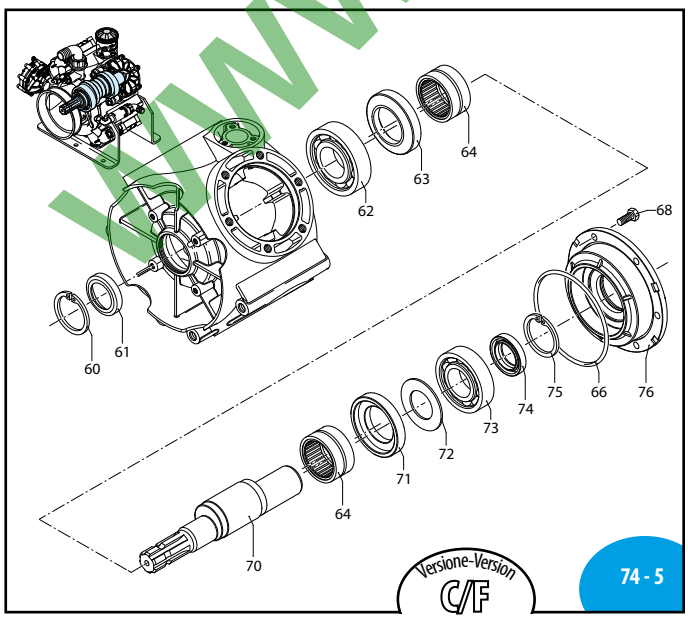

UN000692-DD (Ø 1"3/8 / Ø 32) MI 91414

WWW.ROLTRONIK.PL

2016 Annovi Reverberi Spa

BHA 170 - BHA 200

	C/C		C/F 1"3/8		C/F Ø32	
	NBR	BLUEFLEX	NBR	BLUEFLEX	NBR	BLUEFLEX
BHA 170	**852**	**32130**	**853**	**32131**	**680**	**32132**
BHA 200	**832**	**32133**	**833**	**32134**	**681**	**32135**

Pos	Cod.	Descrizione		Description	Q.ty	Note
1	2240100	Perno		Hub pin	4	C_{30} (a)
2	580090	Piattello		Wobble plate	4	
3	2240080	Membrana	Øe 120	Diaphragm	4	NBR
	2240081	Membrana	Øe 120	Diaphragm	4	BlueFlex™
	2240085	Membrana	Øe 120	Diaphragm	4	Desmopan
4	2240560	Camicia		Sleeve	4	BHA 170
	2240520	Camicia		Sleeve	4	BHA 200
5	2240570	Segmento		Piston ring	4	BHA 170
	2240360	Segmento		Piston ring	4	BHA 200
6	2240550	Pistone	Ø 76	Piston	4	BHA 170
	2240350	Pistone	Ø 82	Piston	4	BHA 200
7	2240580	Spina		Pin	4	BHA 170
	540070	Spina		Pin	4	BHA 200
8	160691	Anello	seeger Øi 18	Ring	8	
9	2380050	Biella		Connecting-rod	4	
10	2240110	Dado	M10 INOX	Nut	4	C_{25}
11	1800060	Tappo	nero	Plug	1	BHA 170
	750050	Tappo	rosso	Plug	1	BHA 200
12	1040060	Guarnizione OR	Ø 72,69x2,62	O-ring	1	▶
14	540290	Vite	TCEI M8x25	Screw	3	C_{10}
15	2240070	Serbatoio		Tank	1	
16	2240270	Guarnizione OR	Ø 67,95x2,62	O-ring	1	▶
17	2380011	Corpo pompa		Pump body	1	
18	2240452	Testa	dx	Head	2	
20	2240470	Vite	TCEI M12x70	Screw	24	C_{50}
21	180101	Guarnizione OR	Ø 17,5x2	O-ring	1	
22	2380040	Piede		Foot	1	
23	2380060	Vite	TCEI M14x35	Screw	8	◔ C_{50}
24	820361	Tappo	1/2" G ottone	Plug	1	▶ C_{20}
25	2240453	Testa	sx	Head	2	
26	1527	Camera aria	NBR	Air chamber	1	
	43071	Camera aria	BlueFlex™	Air chamber	1	
27	180020	Valvola di gonfiaggio		Air valve	1	$C_{3,5}$
28	650542	Guarnizione		Gasket	1	▶
29	380410	Vite	TCEI M8x40	Screw	8	C_{20}
30	620234	Semicamera aria	superiore	Semi air chamber	1	Anodizzata
31	550190	Membrana	camera aria Øe 110	Diaphragm	1	NBR
	550194	Membrana	camera aria Øe 110	Diaphragm	1	Blueflex™
32	2380030	Piede		Foot	1	
33	2240481	Semicamera aria	inferiore	Semi air chamber	1	Anodizzata ■
34	2240490	Raccordo		Fitting	1	Ottone/Brass (b)
35	720030	Guarnizione OR	Ø 22,22x2,62	O-ring	1	▶
36	540550	Curva	Ø 40	Elbow	1	
37	540540	Girello	1" 3/4 G	Ring nut	1	
38	250310	Guarnizione OR	Ø 36,14x2,62	O-ring	1	▶
39	680070	Guarnizione OR	Ø 31,5x4,25	O-ring	8	▶
40	2249050	Valvola		Valve	8	
41	130491	Rubinetto	3/8" G - 1/2" G M-M DX	Valve	1	◔
42	110130	Girello	1/2"	Ring nut	2	
43	900210	Raccordo	3/8"" G M-F	Fitting	2	◔

Pos	Cod.	Descrizione		Description	Q.ty	Note
45	650330	Vite	TCEI M10x35	Screw	8	C_{40}
46	880581	Tappo	1/4" G	Plug	1	■ C_{20}
47	820510	Guarnizione OR	Ø 10,82x1,78	O-ring	1	
48	2380071	Condotto	asp./mandata	Line	1	
49	850250	Vite	TCEI M8x12	Screw	4	C_{10}
50	390311	Rondella		Washer	4	
51	1500470	Protezione cardano		Cardan protection	1	
52	851650	Curva	di mandata	Elbow	1	◔
53	130492	Rubinetto	3/8" G - 1/2" G M-M SX	Valve	1	◔
54	881461	Manicotto	3/8" G - 1/2" G	Threaded adapter	1	■
55	2680310	Raccordo	3/4" G - 1/2" G	Fitting	1	◔
56	1609002	Valvola di sicurezza		Safety valve	1	■
57	880831	Guarnizione OR	Ø 15,54x2,62	O-ring	1	Viton ▶
58	550450	Girello	3/4" G"	Ring nut	1	
59	550460	Curva	Ø 18	Elbow	1	
60	2240160	Anello	seeger Øi 62	Ring	2	
61	2240150	Anello	tenuta	Ring	2	⊠
62	2240430	Cuscinetto		Bearing	2	⊠ ↓
63	2240121	Anello	biella	Ring	2	
64	850320	Cuscinetto		Bearing	2	▶
65	2240173	Albero	marcato BE	Shaft	1	C/C
66	2240290	Guarnizione OR	Ø 152,7x2,62	O-ring	1	⊖
67	2240020	Flangia		Flange	1	↓
68	160670	Vite	TE M10x25	Screw	6	◔ C_{40}
70	2240620	Albero	marcato DH	Shaft	1	C/F Ø32
	2240410	Albero	marcato BG	Shaft	1	C/F Ø1"3/8
71	2240390	Anello	biella	Ring	1	
72	2240400	Piastra		Plate	1	
73	2240380	Cuscinetto		Bearing	1	
74	1800090	Anello	tenuta	Ring	1	⊠
75	620330	Anello	seeger Øi 65	Ring	1	
76	2240610	Flangia		Flange	1	C/F Ø32 ↓
	2240370	Flangia		Flange	1	C/F Ø1"3/8m ↓
77	760020	Curva	Ø 50	Elbow	1	Optional
78	760040	Girello	2" G	Ring nut	1	Optional
79	620210	Guarnizione OR	Ø 40,95x2,62	O-ring	1	Optional ▶
80	2380080	Raccordo	2" G - 1"3/4 G M-F	Fitting	1	Optional
81	392190	Portagomma	Ø 40	Hose tail	1	Optional

(a) Avvitare codulo lato pistone con Loxeal 83-21 frenafiletti FORTE (Verde) e lubrificare il codulo lato piattello con grasso Molykote 1000. Screw down the piston end of the shaft with Loxeal 83-21 STRONG thread sealer (Green) and lubricate the plate end with Molykote 1000 grease

(b) Avvitare pos. 34 su pos. 48 con Loxeal 24-18 frenafiletti DEBOLE (porpora).

(c) Attenzione! Montare con Grasso PG54 fra piattello e membrana. Warning! Fit with PG54 grease between plate and diaphragm. Pump and manufacturer identification.

(2823)

sp_bha170_bha200.pdf

Cl: GO 30-10-2014

Alta pressione
High pressure

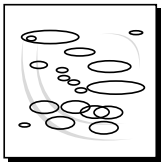

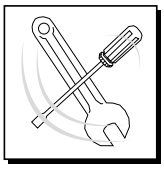

KIT 2456
Membrane NBR
NBR diaphragms

KIT 43206
Membrane BlueFlex™
BlueFlex™ diaphragms

KIT 42656
Membrane Desmopan
Desmopan diaphragms

Pos.	Q.ty
3	4

KIT 43356
Valvole
Valves

Pos.	Q.ty
39	8
40	8

KIT 2457
OR
O-Rings

Pos.	Q.ty
12	1
16	1
21	1
35	1
38	1
39	8
47	1
57	1
66	1

KIT 2467
Pronto intervento membrane in NBR
Maintenance repair NBR diaphragms

Pos.	Q.ty	Pos.	Q.ty	Pos.	Q.ty
1	2	39	8		
2	2	40	8		
3	4	61	2		
10	2	66	1		
12	1	74	1		
15	1				
16	1				
21	1				
35	1				
38	1				

Olio utilizzato
Suggested oil

Tipo - Type	Kg
SAE 30	3,2

Posizione targa di identificazione.

Pump and manufacturer identification.

DI 2388500

WWW.ROLTRONIK.PL